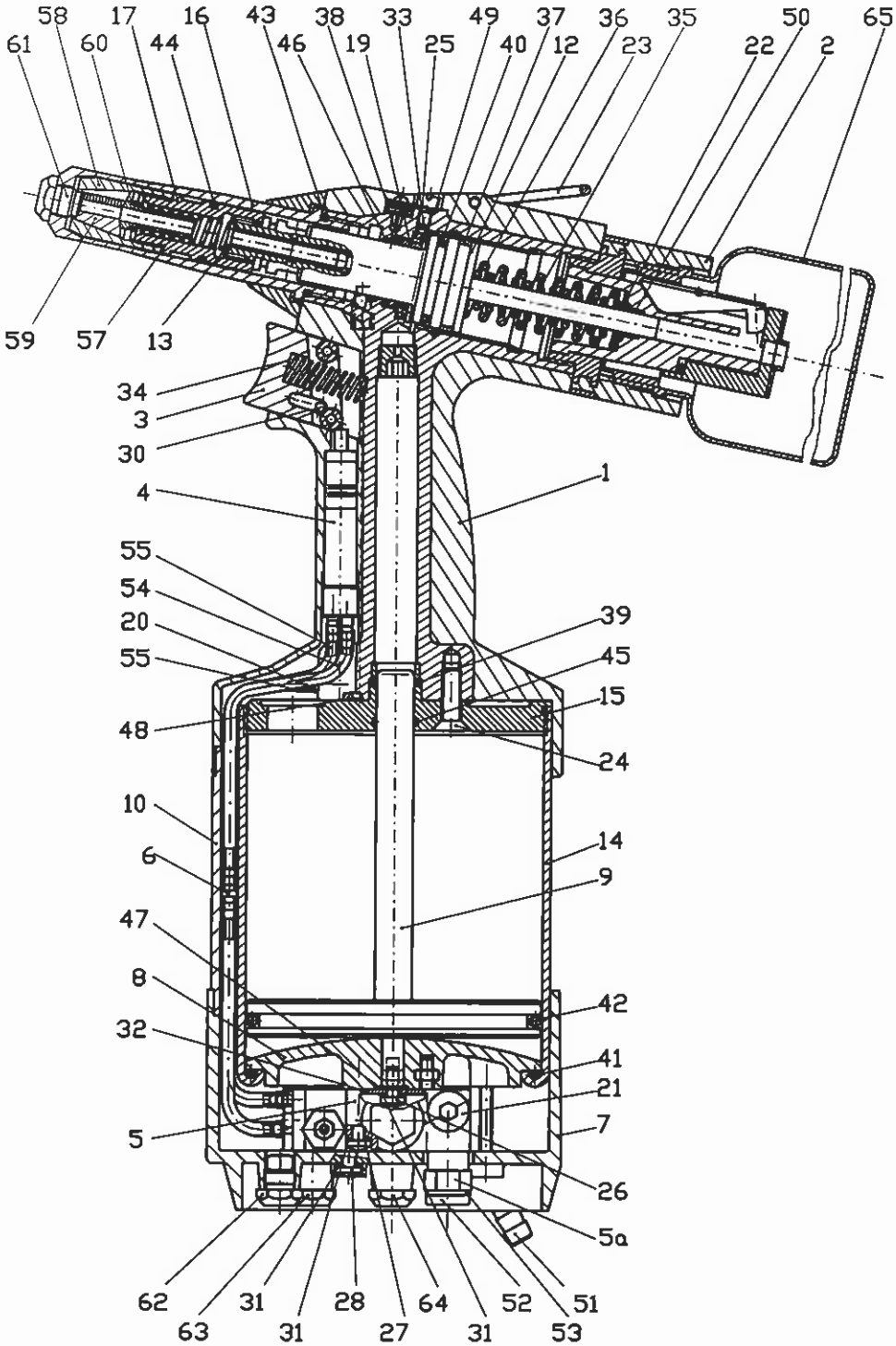

Allgemeine Toleranzen ISO 2768-mK					
Gez.	18.10.2000	Datum	Name		
Gepr.					
Norm					
Benennung					
Werkstoff / Vorbehandlung					
BZ 121 A					
Blindniet-Setzgerät					
3201 21 000000					
Maßstab					
Blatt					
Ersetzt für					
Ersetzt durch					
Datum	Name				
Änderung					
Blatt					